08.0220.05

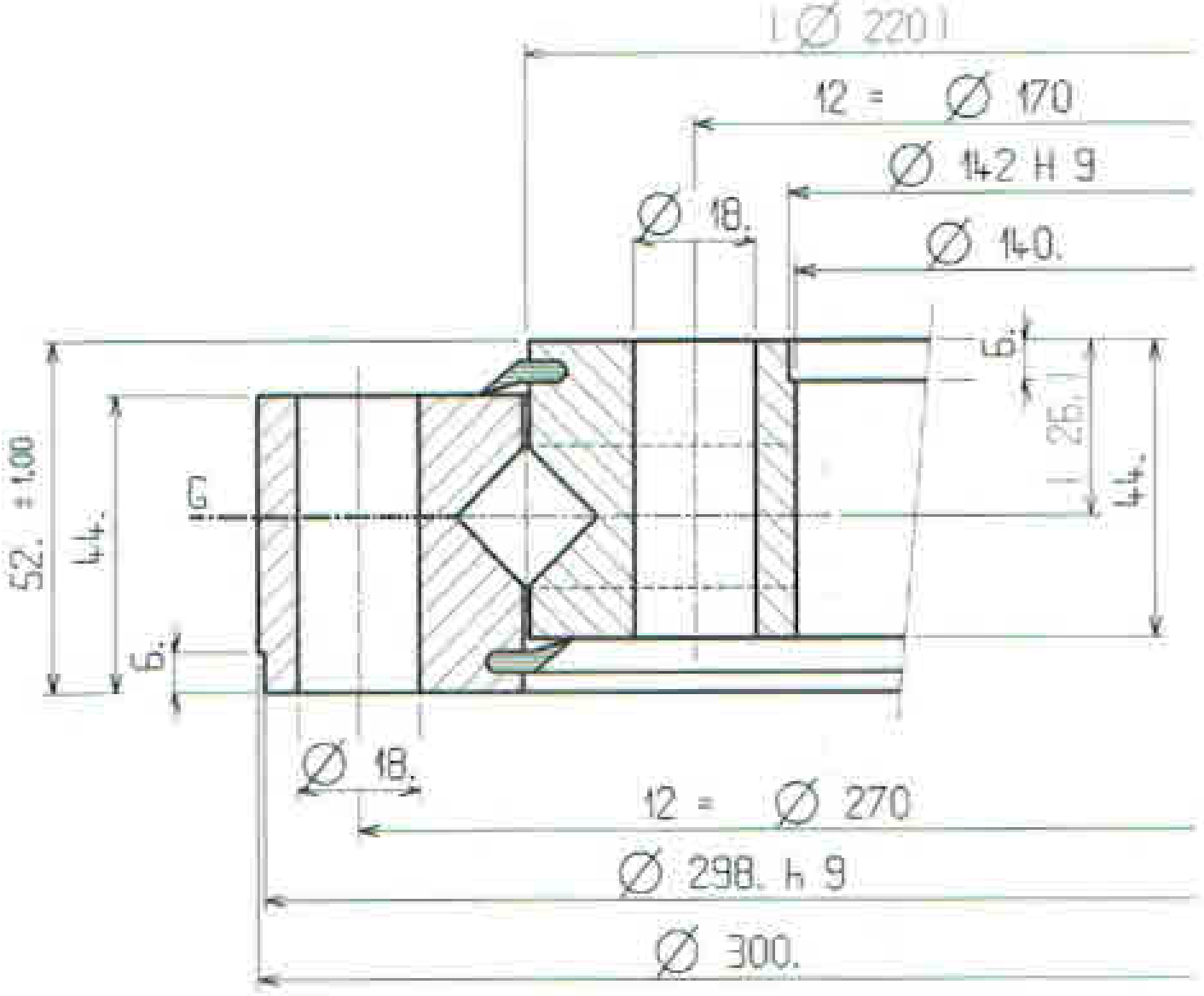

Вес 16 кг