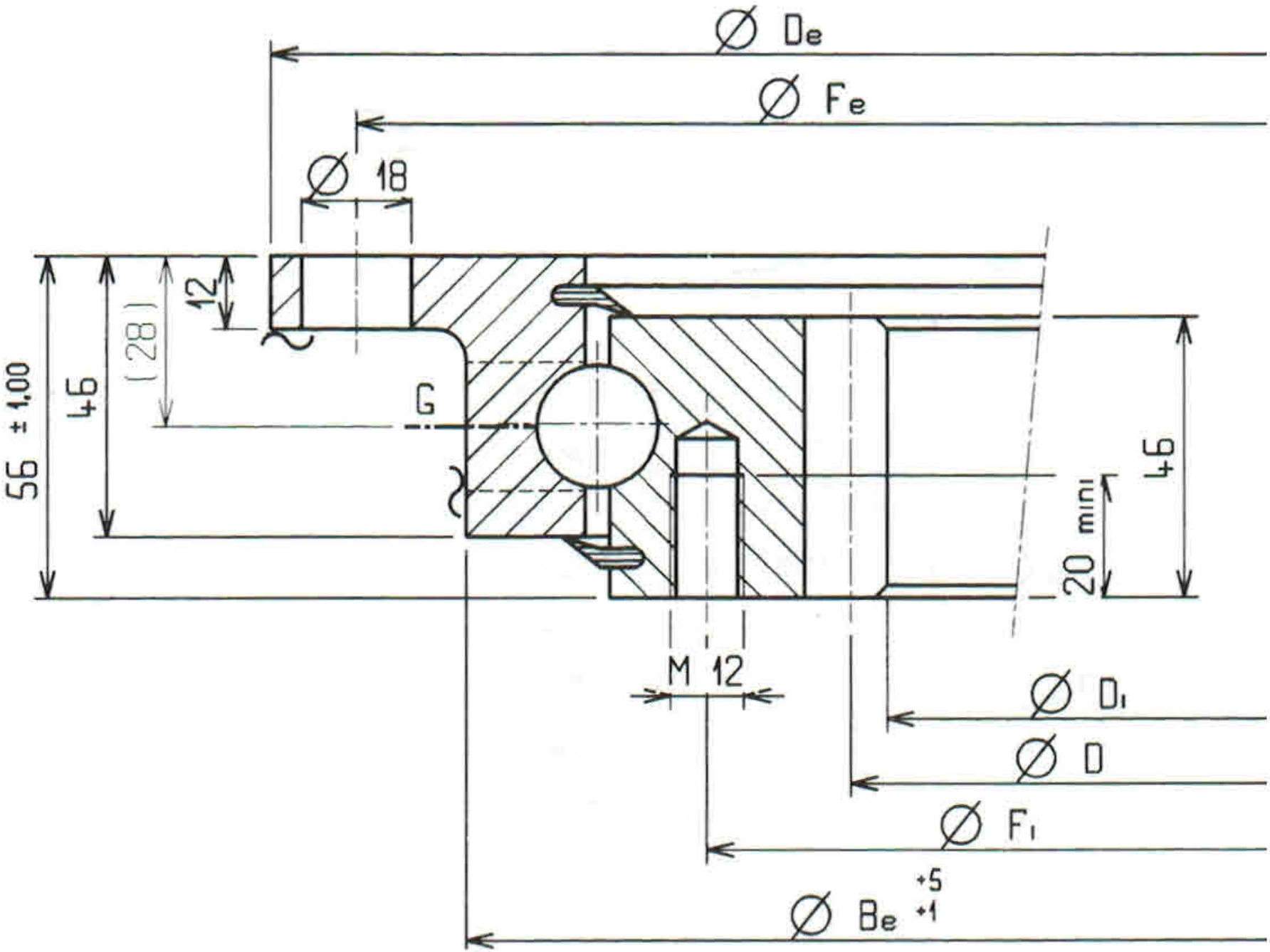
Ø De
Ø Fe
Ø 18
12
(28)
46
56 ± 1,00
G
46
20 mini
M 12
Ø D1
Ø D
Ø F1
Ø Be +5 +1